此技术说明所列出的产品使用范围和条件可能因当地严格的法规而受限。
因产品在不断发展及更新，我们保留对此技术说明的更新权及版权，恕不另行通知。 © Copyright 2017

Cert. No. LRQ 0963008

ISO 9001

spirax sarco

TI-P145-01
ST Issue 2

H

FTS14
奥氏体材质不锈钢浮球蒸汽疏水阀

简介
FTS14是奥氏体不锈钢材质浮球蒸汽疏水阀，内置自动排空气阀。
该阀能有效地排除冷凝水和去除空气，以确保过程设备最大效率地工作。
标准FTS14水平安装，流向从右至左(R-L)。由于该阀设计独特，只要简单的旋转阀盖，就能转达换成从左至右安装(L-R)或流向向上或向下的垂直安装。

标准
本产品符合欧洲压力设备指令97/23/EC。

证书
本产品可提供EN 10204 3.1证书。注：如需提供证书，请在订购时注明。

口径和管道连接

½" ,¾"和1"	螺纹连接BSP(BS 21和DIN 2999) 或NPT(ANSI B 1.20.1)
½" ,¾" 和1"	承插焊(ANSI B 16.11,BS 3799 Class 3000和DIN 3239)
DN15,20和25	法兰ANSI B 16.5 150Lb和300Lb 或EN 1092/PN16/25
½" ,¾" 和1"	卫生型卡箍连接

注：需要其它连接形式，请咨询斯派莎克公司

可选项
带内置过滤网(FTS14X)。增加手动调节针型阀作为防蒸汽汽锁装置(FTS14-C)。阀盖上可以钻⅛" BSP螺纹孔，用于安装温度感应器。注：所有选项另外收费。

限制条件(ISO 6552)

阀体设计条件	PN25
PMA - 最大允许压力	25 bar g
TMA - 最高允许温度	300℃
TMO - 最高工作温度	225℃
最低工作温度	-20℃
注：如工作温度较低，请咨询斯派莎克公司	
最大冷态水压试验压力	37.5 bar g

工作范围

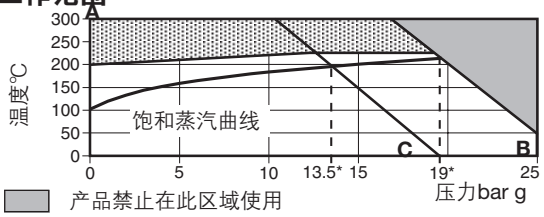

产品禁止在此区域使用
产品不应在此区域使用，否则会产生内件损坏。
*PMO 用于蒸汽时的最大工作压力
A - B 法兰：PN 16/25,ANSI300，螺纹和承插焊
A - B 法兰：ANSI150
注：对于卫生型卡箍连接，其最大压力和温度的限制应由所用的垫片和卡箍决定。

FTS14X
(垂直向下)

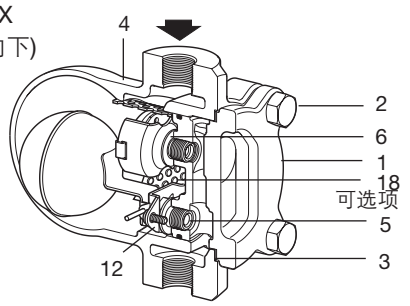

FTS14X-C (R-L)

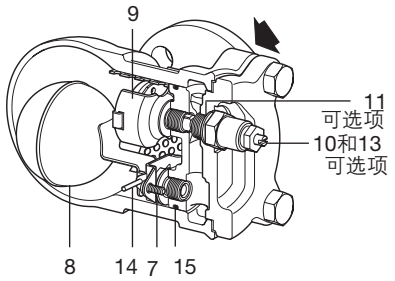

材质

序号	零件	材质	
1	阀体	奥氏体不锈钢 (316)	EN 10213-4(1.4408) ASTM A351 CF8M
2	阀盖螺栓	不锈钢	BS EN 3506 A2-70
3	阀盖垫片	加强片状石墨	
4	阀盖	奥氏体不锈钢 (316)	EN 10213-4(1.4408) ASTM A351 CF8M
5	主阀阀座	不锈钢	BS 970 431 S29
6	主阀/排气阀 阀座垫片	不锈钢	
7	主阀装配螺丝	不锈钢	
8	浮球连杆机构	不锈钢	BS 1449 304 S16
9	排空气阀装置	不锈钢	
10	SLR装置	不锈钢	
11	SLR垫片	不锈钢	
12	枢轴支架	不锈钢	
13	SLR密封	石墨	
14	枢轴	不锈钢	
15	O型圈	灰色Viton符合FDA CFR T21,P177,S2600	
*16	主阀弹簧 (仅用于1")	不锈钢	
*17	感应器螺塞	不锈钢	(可选项)
*18	过滤网	不锈钢	(可选项)

*注：序号16、17没有显示。

ΔPMX-最大压差

FTS14-4.5	FTS14-10	FTS14-14
4.5 bar	10 bar	14 bar

SHOPVALVES
GLOBAL VALVE SOLUTIONS | 阀门易购

尺寸/重量 (近似) mm/kg

口径	A 螺纹/承插焊	A 卡箍	A1 PN16/25	A1 ANSI 150	A1 ANSI 300	B	C	D	E 拆卸距离	F FTS14-C	重量 螺纹/承插焊	重量 法兰
½"	135	180	-	-	-	97	48	162	135	22	3.75	-
¾"	135	180	-	-	-	97	48	162	135	22	3.75	-
1"	139	200	-	-	-	113	51	179	145	22	4.25	-
DN15	-	-	150	147	194	97	77	162	135	22	-	5.00
DN20	-	-	150	147	194	102	77	162	135	22	-	5.00
DN25	-	-	160	160	204	113	62	179	145	22	-	6.25

螺纹、承插焊和卡箍(所以口径)

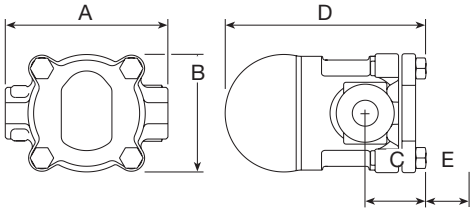

法兰DN25

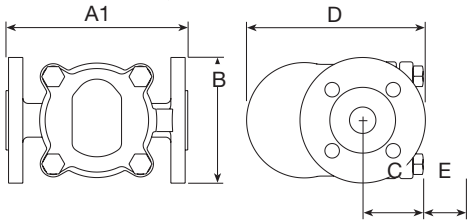

法兰 DN15，20和FTS14-C

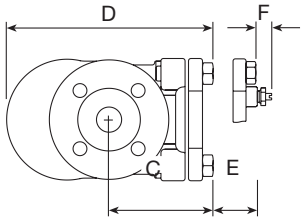

排量

注：图中所示冷凝水排量是基于饱和温度下的冷凝水。当排放过冷冷凝水或在起机状态下，热静力排气阀打开可增加冷凝水排量。在压差4.5bar时，冷凝水的排量至少比图中所示饱和温度下的冷凝水排量增加50%，在10bar和14bar时，至少可以增加100%。

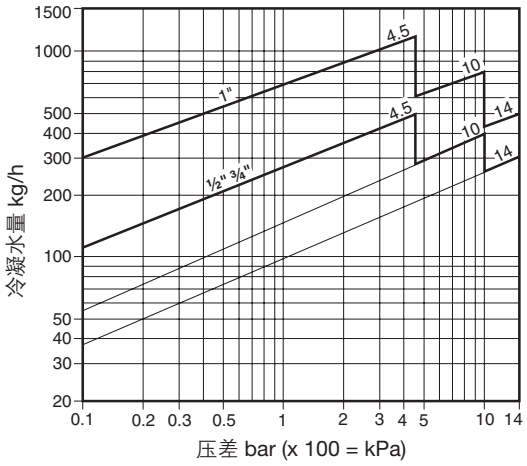

安全信息、安装和维修

详见随产品提供的安装维修指南(IM-P145-02)

备件

可供备件以实线表示，虚线所示备件不作为备件提供。

可供备件

维修包	3,5,6,(2件),7(2件),8,9,12,14,15,16(仅用于1"),18
垫片组(3件套)	3,15

订购备件

按上表所述订购备件，并注明阀门类型、口径和压力范围，如4.5,10或14bar。

例如：1-维修包用于斯派莎克½" FTS14-4.5疏水阀。

推荐拧紧力矩

部件	或 mm	Nm
2	M10×30	20-25
5	17 A/F	50-55
7	Pozidrive M4×6	2.5-30
9	17 A/F	50-55
10	19 A/F	35-40
17感应器堵头	11 A/F	15-20

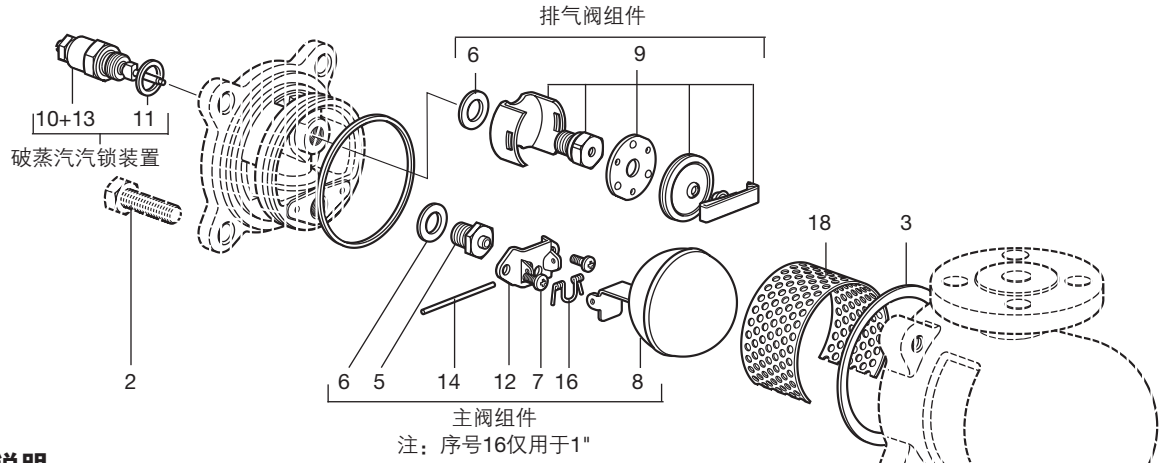

订购说明

例如：1-斯派莎克½"FTS14X-4.5 R-L不锈钢材质蒸汽疏水阀，BSP螺纹连接。疏水阀可在线维护，配内置排空气阀和内置过滤网。

可选项

可钻1/8"螺纹孔，用于安装温度感应器，费用另计。

SHOPVALVES
GLOBAL VALVE SOLUTIONS | 阀门易购